# Promoclip Laser
# Datenblatt

Beim Promoclip Laser nutzen wir die Energie des Laserstrahls, um Ihre Vorlage in die Oberfläche des Metalls einzubrennen. Es entsteht eine bräunlich-weiße Anmutung, die im Kontrast zur glänzenden Oberfläche sehr edel wirkt.

Der Promoclip Laser besteht aus rostfreiem und entgratetem Federbandstahl.

| **Menge** | 500 Stück | 1.000 Stück | 1.500 Stück | 2.500 Stück | 5.000 Stück | 10.000 Stück |
|---|---|---|---|---|---|---|
| **Preis** | 230,- € | 390,- € | 555,- € | 875,- € | 1.650,- € | 2.900,- € |

Preise für größere Mengen gerne auf Anfrage. Für die Version als Promoclip Digital Messing rechnen Sie bitte einen Aufschlag von 10% hinzu.

Alle Preise verstehen sich zuzügl. 19 % MWSt, geliefert innerhalb Deutschlands.
Bei Ihrer Erstbestellung berechnen wir Druckvorbereitungskosten in Höhe von 42,50 €.
Die Lieferzeit beträgt zwei bis drei Wochen nach Ihrer Freigabe des Druck-PDF.

Die Abmessungen des Promoclip Laser:

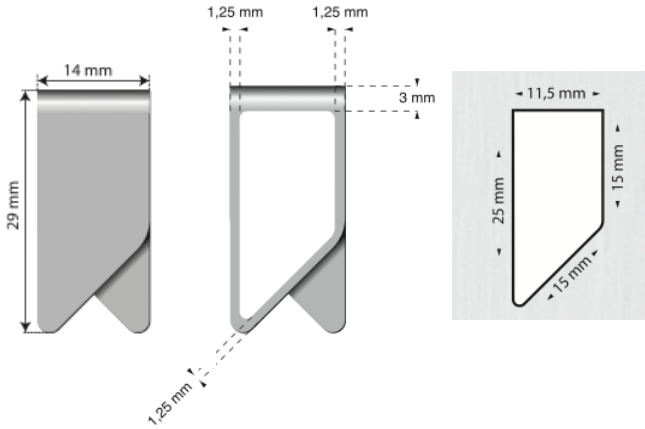


Ein Standmuster für Ihr Layout können Sie auf unserer Webseite runterladen.

Bizzclips International Germany • Donnerstraße 12 • 22763 Hamburg • Tel. 040-20 93 49 65
mail: info@bizzclips.de • web: www.bizzclips.de

Stand: 01.15